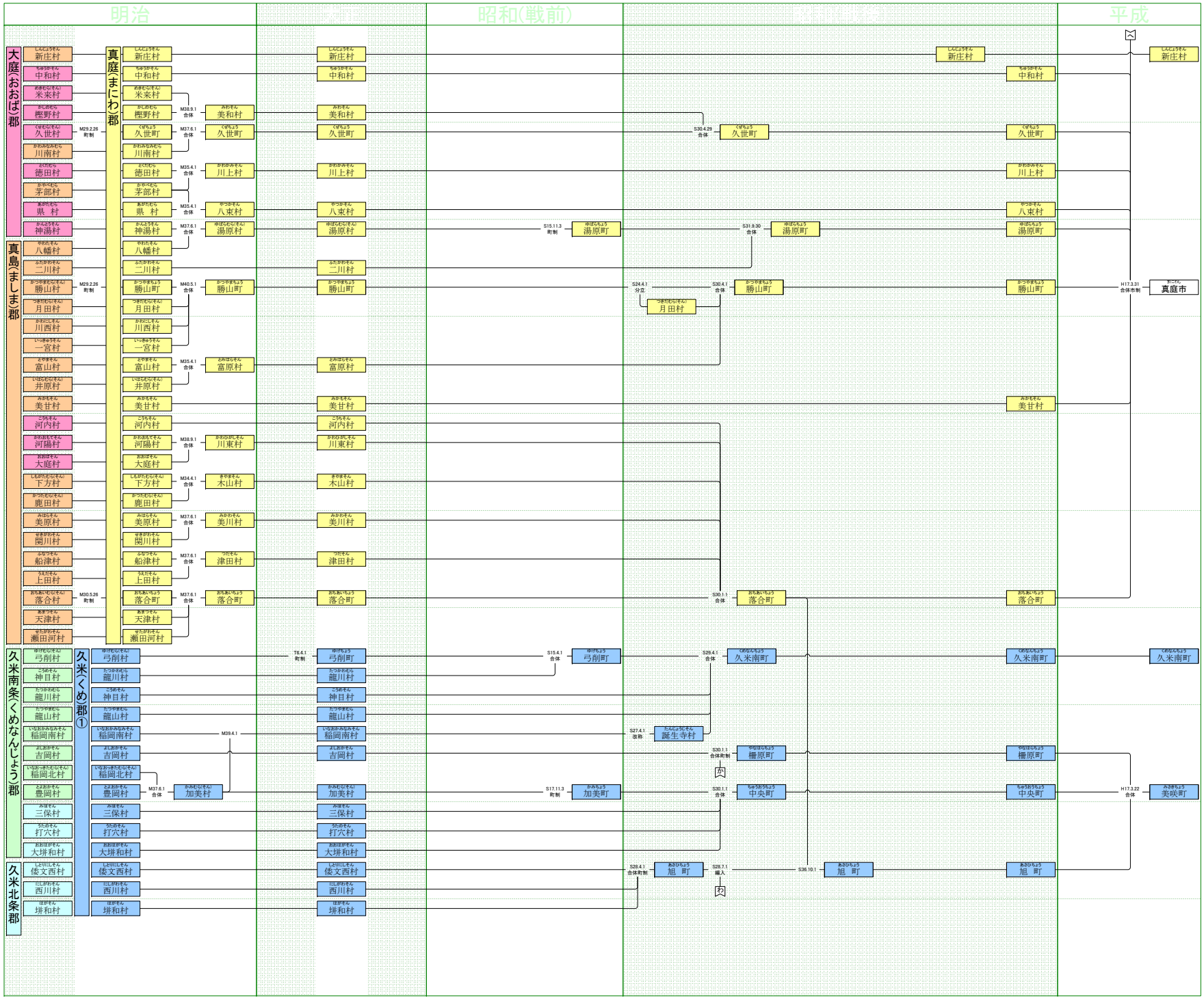
明治
昭和(戦前)
平成
大庭(おおば)郡
真島(ましま)郡
真庭(まにわ)郡
久米南条(くめなんじょう)郡
久米北条郡
久米(くめ)郡①
新庄村
中和村
米来村
樫野村
久世村
川南村
徳田村
芳部村
県　村
神湯村
八幡村
二川村
勝山村
月田村
川西村
一宮村
富山村
井原村
美甘村
河内村
河陽村
大庭村
下方村
鹿田村
美原村
関川村
船津村
上田村
落合村
天津村
瀬田河村
M29.2.26 町制
M30.5.26 町制
M38.9.1 合体
M37.6.1 合体
M35.4.1 合体
M37.6.1 合体
M40.5.1 合体
M35.4.1 合体
M38.9.1 合体
M34.4.1 合体
M37.6.1 合体
M37.6.1 合体
M37.6.1 合体
美和村
久世町
川上村
八束村
湯原村
勝山町
富原村
川東村
木山村
美川村
津田村
落合町
弓削村
神目村
龍川村
龍山村
稲岡南村
吉岡村
稲岡北村
豊岡村
三保村
打穴村
大垪和村
倭文西村
西川村
垪和村
加美村
T6.4.1 町制
M39.4.1
M37.6.1 合体
S15.11.3 町制
S15.4.1 合体
S17.11.3 町制
弓削町
湯原町
加美町
S30.4.29 合体
S31.9.30 合体
S24.4.1 分立
S30.4.1 合体
S30.1.1 合体
S29.4.1 合体
S27.4.1 改称
S30.1.1 合体町制
S30.1.1 合体
S29.4.1 合体町制
S28.7.1 編入
久米南町
誕生寺村
柵原町
中央町
旭　町
S36.10.1
H17.3.31 合体市制
H17.3.22 合体
真庭市
美咲町

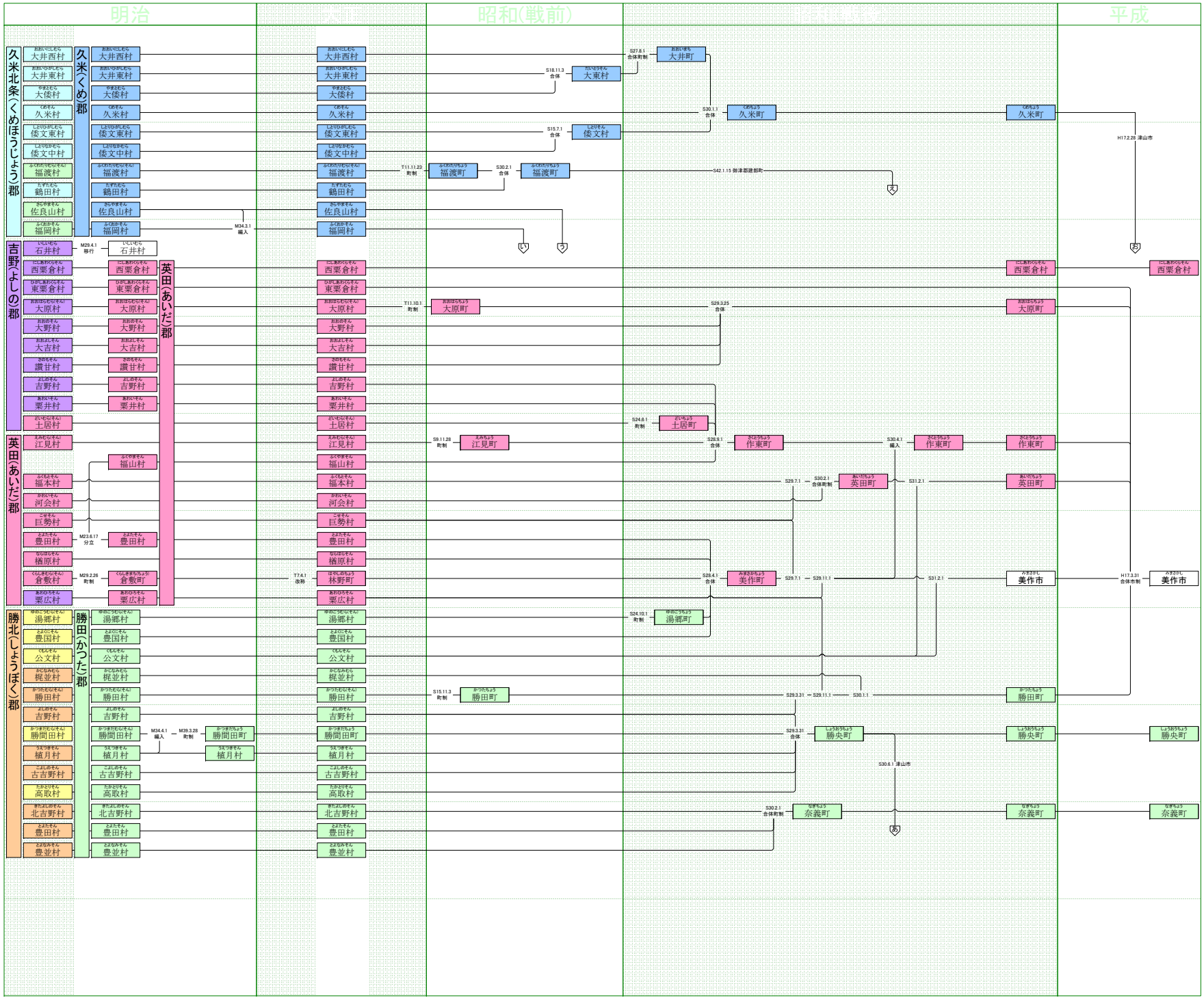
明治
昭和(戦前)
平成
久米北条(くめほうじょう)郡
大井西村
大井東村
大倭村
久米村
倭文東村
倭文中村
福渡村
鶴田村
佐良山村
福岡村
久米(くめ)郡
大井西村
大井東村
大倭村
久米村
倭文東村
倭文中村
福渡村
鶴田村
佐良山村
福岡村
M34.3.1 編入
吉野(よしの)郡
石井村
M29.4.1 移行
石井村
西栗倉村
東栗倉村
大原村
大野村
大吉村
讃甘村
吉野村
栗井村
土居村
英田(あいだ)郡
西栗倉村
東栗倉村
大原村
大野村
大吉村
讃甘村
吉野村
栗井村
英田(あいだ)郡
江見村
福本村
河会村
巨勢村
豊田村
楢原村
倉敷村
栗広村
福山村
M23.6.17 分立
豊田村
M29.2.26 町制
倉敷町
栗広村
勝北(しょうぼく)郡
湯郷村
豊国村
公文村
梶並村
勝田村
吉野村
勝間田村
植月村
古吉野村
高取村
北吉野村
豊田村
豊並村
勝田(かつた)郡
湯郷村
豊国村
公文村
梶並村
勝田村
吉野村
勝間田村
植月村
古吉野村
高取村
北吉野村
豊田村
豊並村
M34.4.1 編入
M39.3.28 町制
勝間田町
植月村
大井西村
大井東村
大倭村
久米村
倭文東村
倭文中村
福渡村
鶴田村
佐良山村
福岡村
S18.11.3 合体
大東村
S15.7.1 合体
倭文村
T11.11.23 町制
福渡町
S30.2.1 合体
福渡町
S27.8.1 合体町制
大井町
S30.1.1 合体
久米町
久米町
S42.1.15 御津郡建部町
H17.2.28 津山市
西栗倉村
東栗倉村
大原村
大野村
大吉村
讃甘村
吉野村
栗井村
土居村
江見村
福山村
福本村
河会村
巨勢村
豊田村
楢原村
倉敷村
栗広村
T11.10.1 町制
大原町
S29.3.25 合体
大原町
S24.8.1 町制
土居町
S9.11.28 町制
江見町
S29.9.1 合体
作東町
S30.4.1 編入
作東町
作東町
S29.7.1
S30.2.1 合体町制
英田町
S31.2.1
英田町
T7.4.1 改称
林野町
S28.4.1 合体
美作町
S29.7.1
S29.11.1
S31.2.1
美作市
H17.3.31 合体市制
美作市
湯郷村
豊国村
公文村
梶並村
勝田村
吉野村
勝間田町
植月村
古吉野村
高取村
北吉野村
豊田村
豊並村
S24.10.1 町制
湯郷町
S15.11.3 町制
勝田町
S29.3.31
S29.11.1
S30.1.1
勝田町
S29.3.31 合体
勝央町
勝央町
勝央町
S30.6.1 津山市
S30.2.1 合体町制
奈義町
奈義町
奈義町

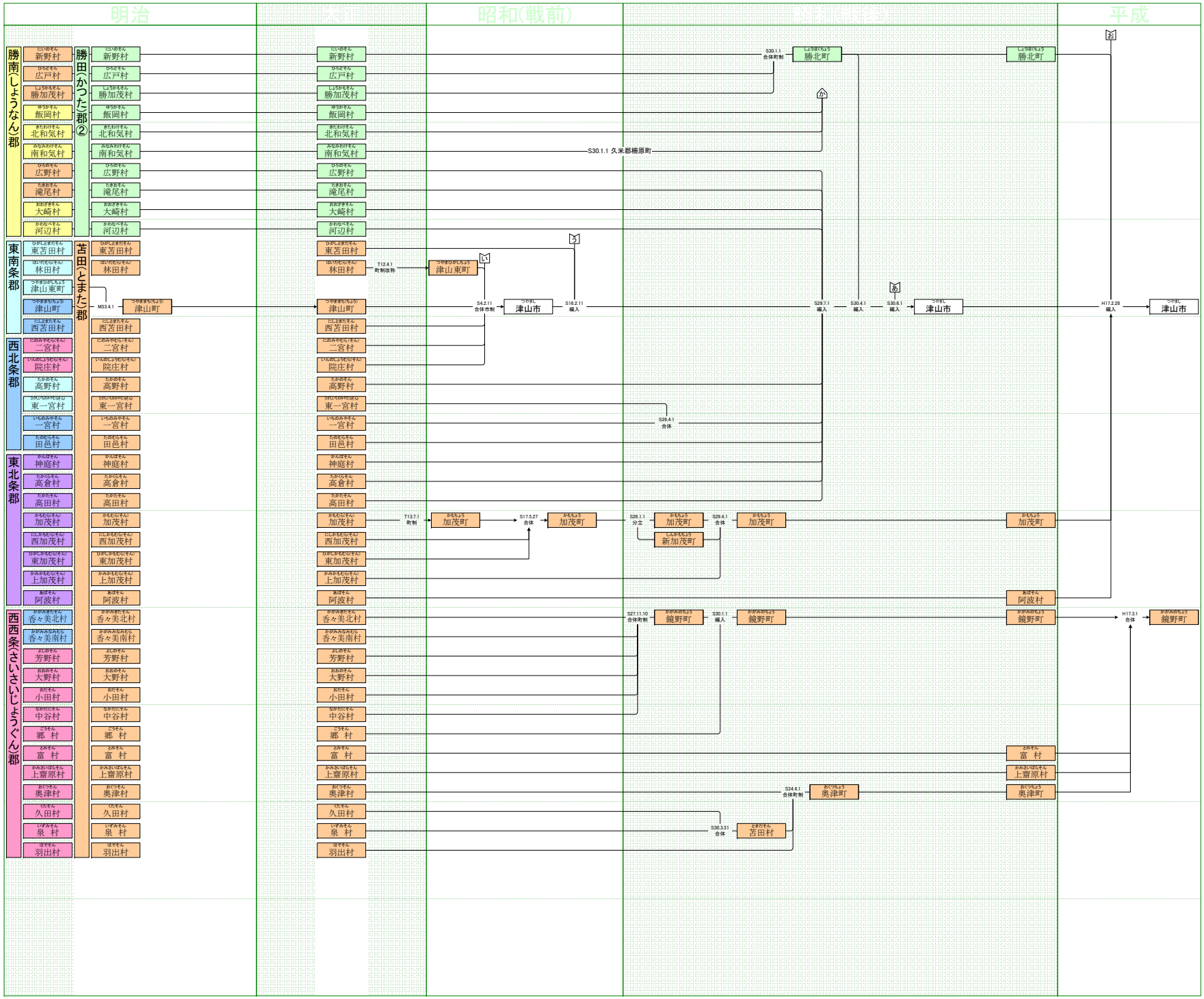
明治
昭和(戦前)
平成
勝南(しょうなん)郡
勝田(かつた)郡②
苫田(とまた)郡
東南条郡
西北条郡
東北条郡
西西条(さいさいじょうぐん)郡
新野村
広戸村
勝加茂村
飯岡村
北和気村
南和気村
広野村
滝尾村
大崎村
河辺村
東苫田村
林田村
津山東町
津山町
西苫田村
二宮村
院庄村
高野村
東一宮村
一宮村
田邑村
神庭村
高倉村
高田村
加茂村
西加茂村
東加茂村
上加茂村
阿波村
香々美北村
香々美南村
芳野村
大野村
小田村
中谷村
郷 村
富 村
上齋原村
奥津村
久田村
泉 村
羽出村
M33.4.1
T12.4.1 町制改称
S30.1.1 久米郡福原町
S30.1.1 合体町制
勝北町
S4.2.11 合体市制
津山市
S16.2.11 編入
S29.7.1 編入
S30.4.1 編入
S30.6.1 編入
H17.2.28 編入
S26.4.1 合体
T13.7.1 町制
加茂町
S17.5.27 合体
S26.1.1 分立
新加茂町
S29.4.1 合体
S27.11.10 合体町制
鏡野町
S30.1.1 編入
S34.4.1 合体町制
奥津町
S38.3.31 合体
苫田村
H17.3.1 合体

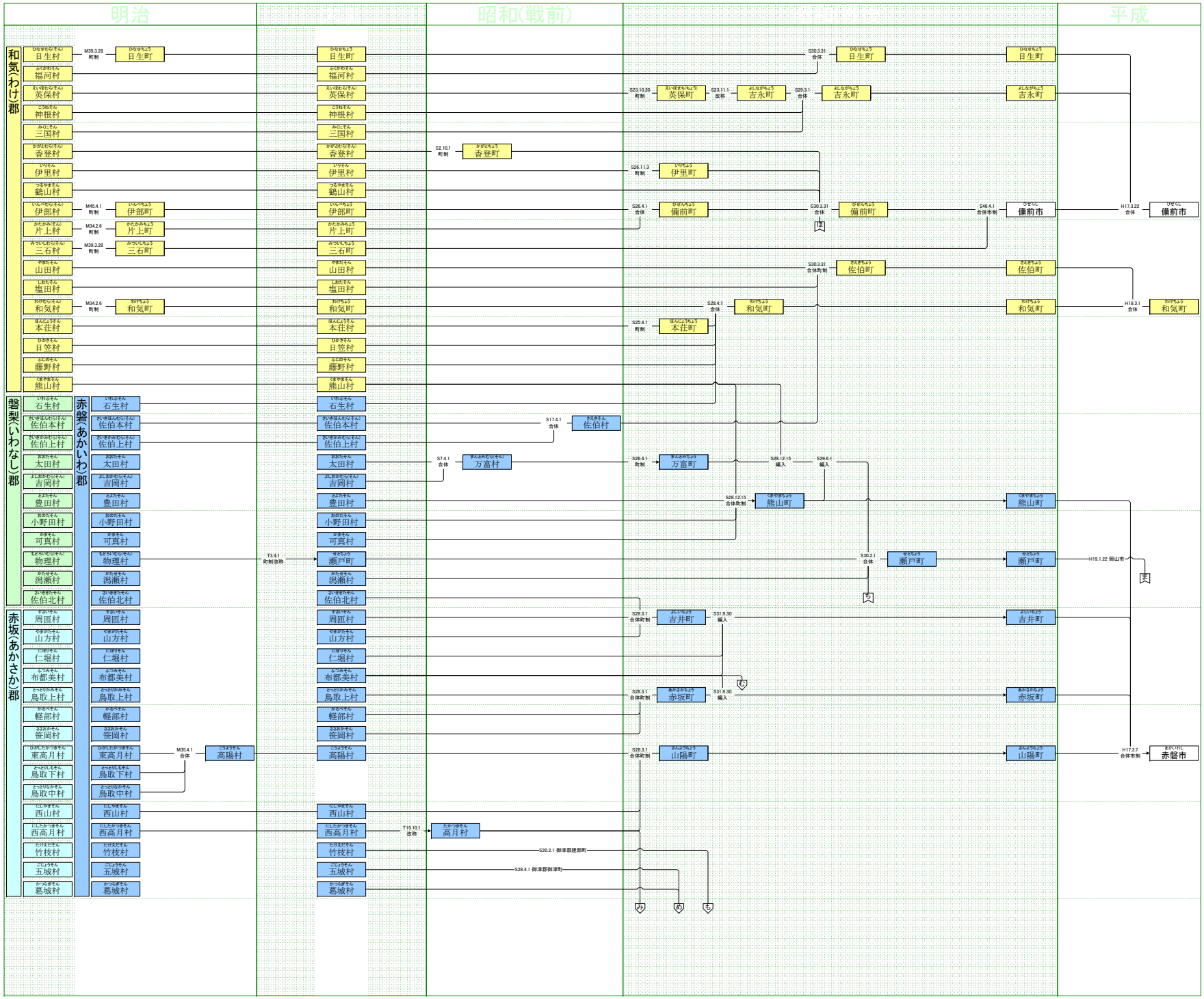
明治
昭和(戦前)
平成
和気(わけ)郡
日生村
福河村
英保村
神根村
三国村
香登村
伊里村
鶴山村
伊部村
片上村
三石村
山田村
塩田村
和気村
本荘村
日笠村
藤野村
熊山村
M39.3.28 町制
日生町
M45.4.1 町制
伊部町
M34.2.6 町制
片上町
M39.3.28 町制
三石町
M34.2.6 町制
和気町
日生町
福河村
英保村
神根村
三国村
香登村
伊里村
鶴山村
伊部村
片上村
三石村
山田村
塩田村
和気村
本荘村
日笠村
藤野村
熊山村
S2.10.1 町制
香登町
S26.11.3 町制
伊里町
S26.4.1 合体
備前町
S30.3.31 合体
備前町
S46.4.1 合体市制
備前市
H17.3.22 合体
備前市
S30.3.31 合体町制
佐伯町
佐伯村
S28.4.1 合体
和気町
和気町
H18.3.1 合体
和気町
S25.4.1 町制
本荘町
S30.3.31 合体
日生町
日生町
S23.10.20 町制
英保町
S23.11.1 改称
吉水町
S29.3.1 合体
吉水町
吉水町
吉水町
盤梨(いわなし)郡
赤磐(あかいわ)郡
石生村
佐伯本村
佐伯上村
太田村
吉岡村
豊田村
小野田村
可真村
物理村
潟瀬村
佐伯北村
石生村
佐伯本村
佐伯上村
太田村
吉岡村
豊田村
小野田村
可真村
物理村
潟瀬村
佐伯北村
S17.4.1 合体
佐伯村
S7.4.1 合体
万富村
S26.4.1 町制
万富町
S28.12.15 編入
S29.6.1 編入
S28.12.15 合体町制
熊山町
熊山町
T3.4.1 町制改称
瀬戸町
S30.2.1 合体
瀬戸町
瀬戸町
H19.1.22 岡山市
実
S29.3.1 合体町制
吉井町
S31.9.30 編入
吉井町
赤坂(あかさか)郡
周匝村
山方村
仁堀村
布都美村
鳥取上村
軽部村
笹岡村
東高月村
鳥取下村
鳥取中村
西山村
西高月村
竹枝村
五城村
葛城村
M35.4.1 合体
高陽村
周匝村
山方村
仁堀村
布都美村
鳥取上村
軽部村
笹岡村
高陽村
西山村
西高月村
T15.10.1 改称
高月村
竹枝村
五城村
葛城村
S30.2.1 御津郡建部町
S28.4.1 御津郡御津町
S28.3.1 合体町制
赤坂町
S31.9.30 編入
赤坂町
赤坂町
S29.3.1 合体町制
山陽町
山陽町
山陽町
H17.3.7 合体市制
赤磐市

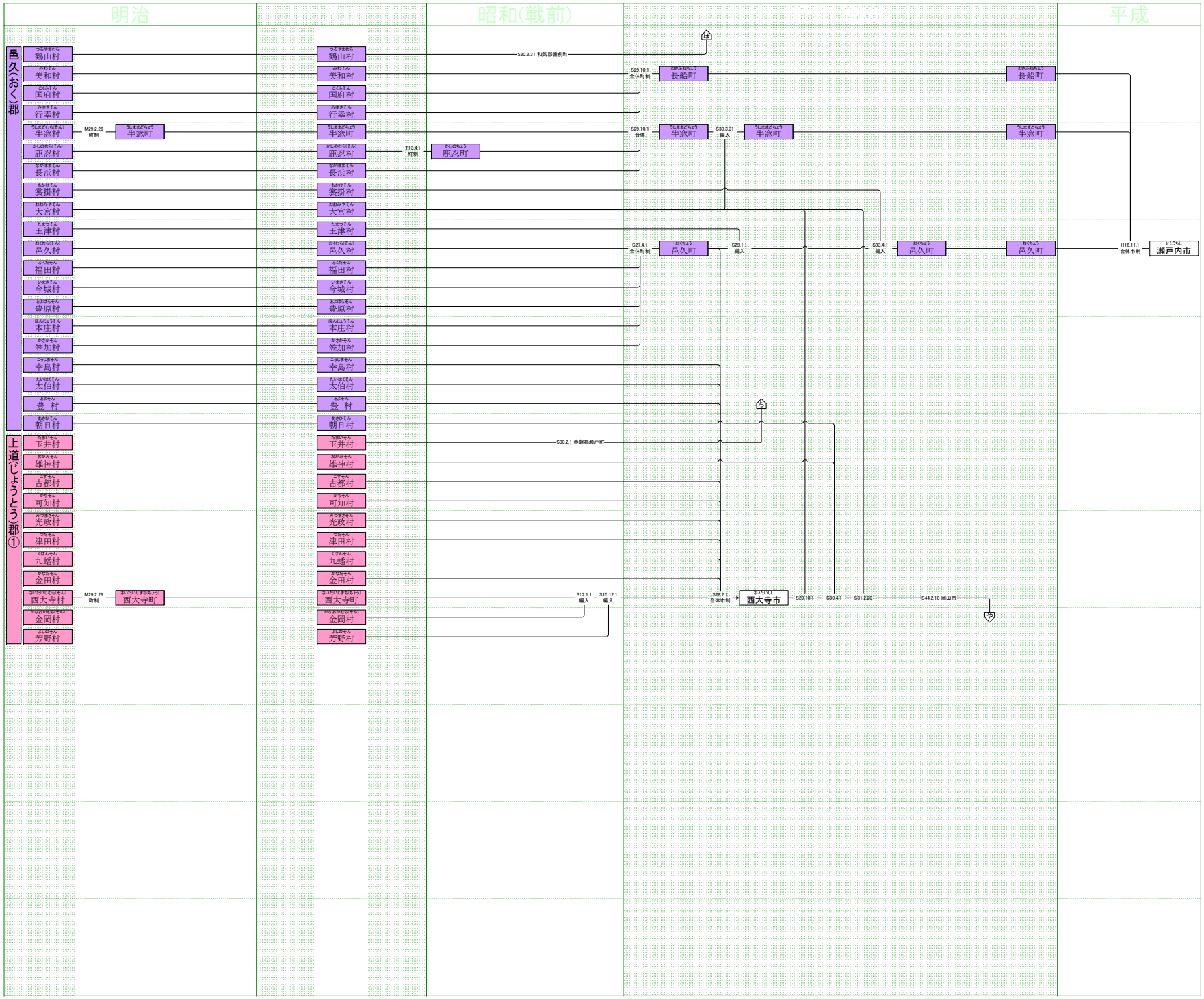
明治
昭和(戦前)
平成
邑久(おく)郡
鶴山村
美和村
国府村
行幸村
牛窓村
M29.2.26 町制
牛窓町
鹿忍村
長浜村
裳掛村
大宮村
玉津村
邑久村
福田村
今城村
豊原村
本庄村
笠加村
幸島村
太伯村
豊 村
朝日村
上道(じょうとう)郡①
玉井村
雄神村
古都村
可知村
光政村
津田村
九蟠村
金田村
西大寺村
M29.2.26 町制
西大寺町
金岡村
芳野村
鶴山村
美和村
国府村
行幸村
牛窓村
鹿忍村
T13.4.1 町制
鹿忍町
長浜村
裳掛村
大宮村
玉津村
邑久村
福田村
今城村
豊原村
本庄村
笠加村
幸島村
太伯村
豊 村
朝日村
玉井村
雄神村
古都村
可知村
光政村
津田村
九蟠村
金田村
西大寺村
金岡村
芳野村
S30.3.31 和気郡備前町
S30.2.1 赤磐郡瀬戸町
S12.1.1 編入
S15.12.1 編入
S29.10.1 合体町制
長船町
S29.10.1 合体
牛窓町
S30.3.31 編入
牛窓町
S21.4.1 合体町制
邑久町
S29.1.1 編入
S33.4.1 編入
邑久町
S28.2.1 合体市制
西大寺市
S29.10.1
S30.4.1
S31.2.20
S44.2.18 岡山市
長船町
牛窓町
邑久町
H16.11.1 合体市制
瀬戸内市

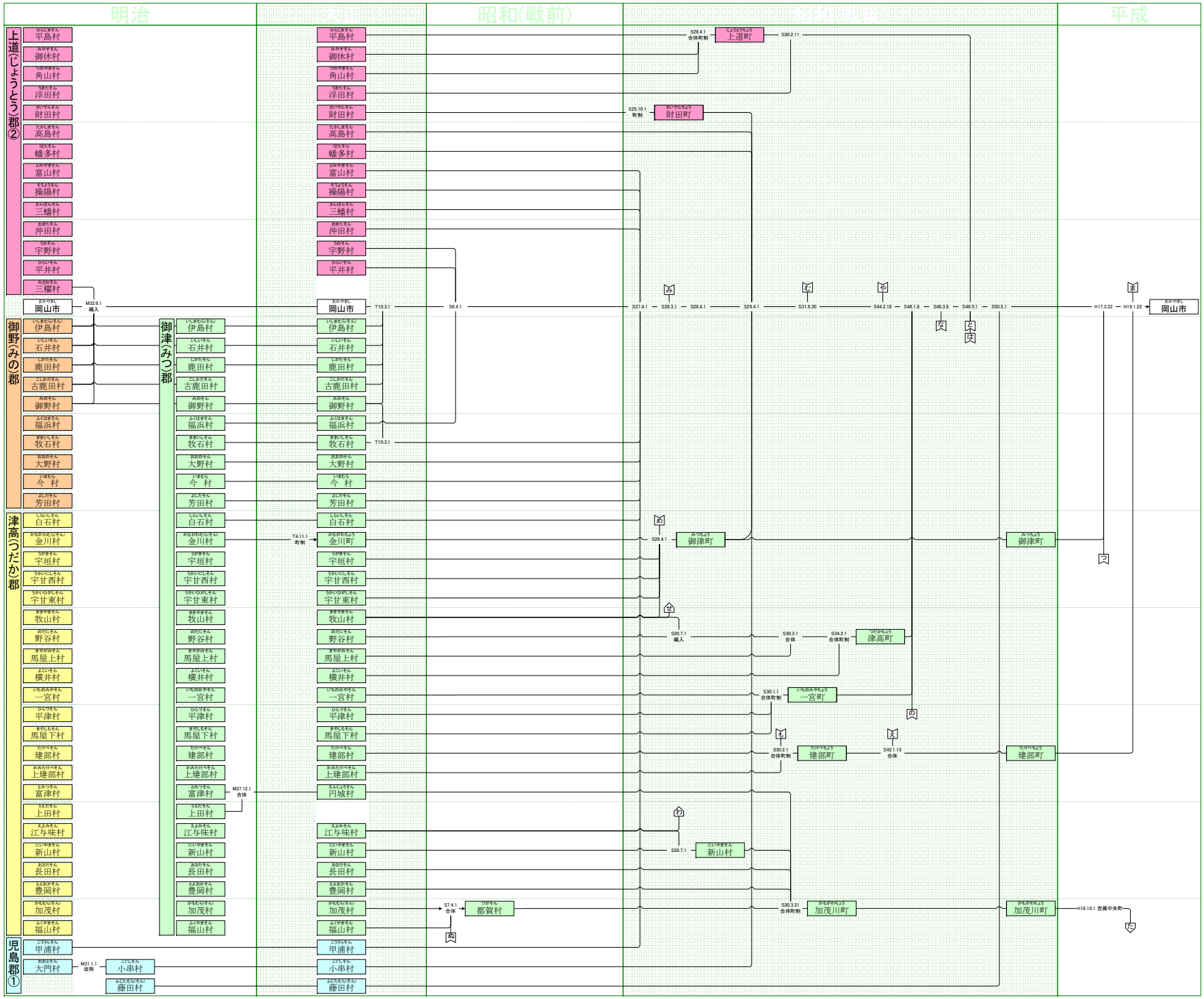
明治
昭和(戦前)
平成
上道(じょうとう)郡②
御野(みの)郡
津高(つだか)郡
児島郡①
御津(みつ)郡
平島村
御休村
角山村
浮田村
財田村
高島村
幡多村
富山村
操陽村
三蟠村
沖田村
宇野村
平井村
三欄村
岡山市
M32.6.1 編入
伊島村
石井村
鹿田村
古鹿田村
御野村
福浜村
牧石村
大野村
今 村
芳田村
白石村
金川村
宇垣村
宇甘西村
宇甘東村
牧山村
野谷村
馬屋上村
横井村
一宮村
平津村
馬屋下村
建部村
上建部村
富津村
上田村
江与味村
新山村
長田村
豊岡村
加茂村
福山村
大門村
M31.1.1 改称
小串村
藤田村
T10.3.1
S6.4.1
T4.11.1 町制
M37.12.1 合体
S7.4.1 合体
都賀村
円城村
S28.4.1 合体町制
上道町
S30.2.11
S25.10.1 町制
財田町
S27.4.1
S28.3.1
S28.4.1
S29.4.1
S31.9.30
S44.2.18
S46.1.8
S46.3.8
S46.5.1
S50.5.1
H17.3.22
H19.1.22
S28.4.1
御津町
S28.7.1 編入
S30.3.1 合体
S34.2.1 合体町制
津高町
S30.1.1 合体町制
一宮町
S30.2.1 合体町制
建部町
S42.1.15 合体
S28.7.1
新山村
S30.3.31 合体町制
加茂川町
H16.10.1 吉備中央町

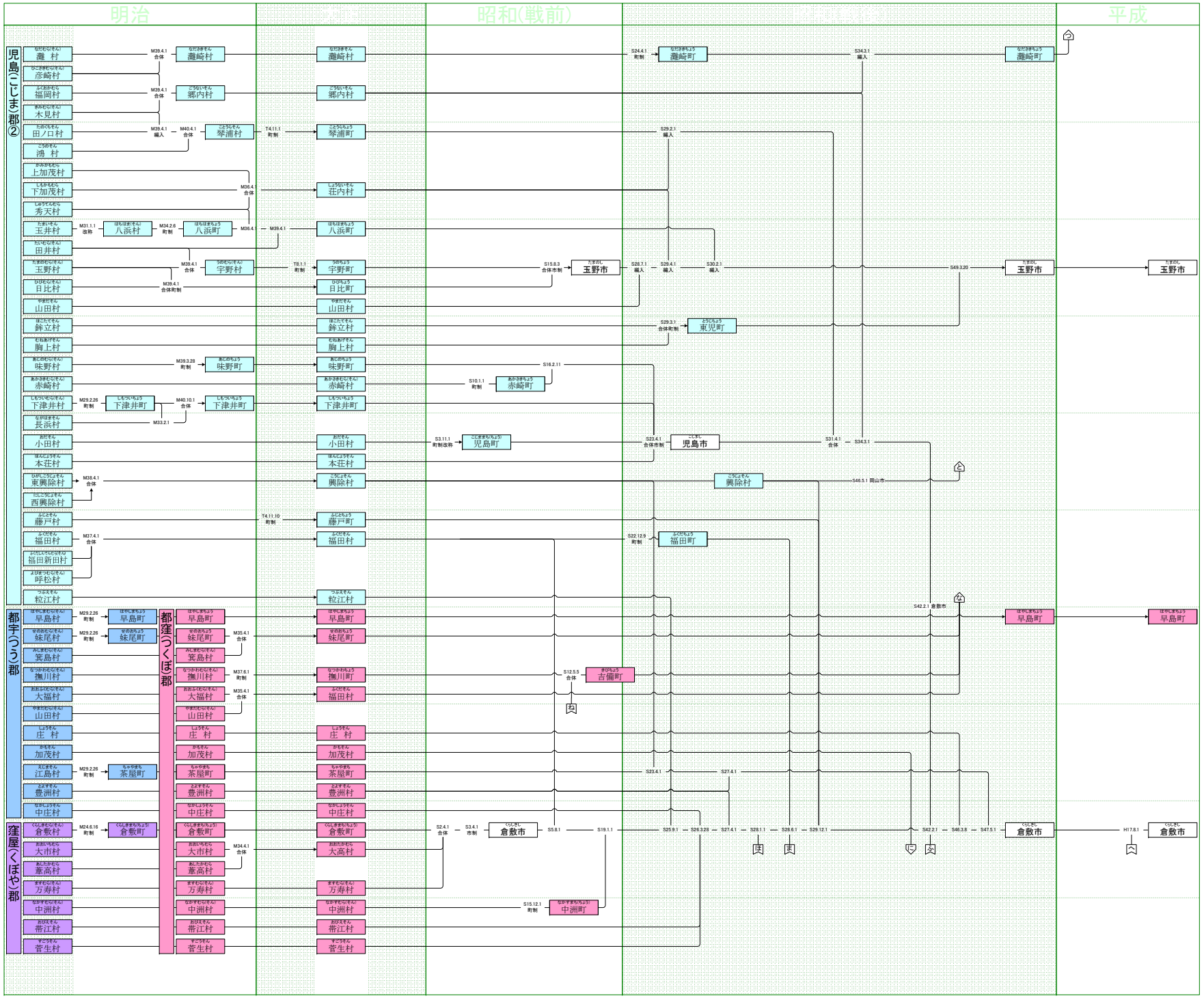
明治
昭和(戦前)
平成
児島(こじま)郡②
灘 村
彦崎村
福岡村
木見村
田ノ口村
鴻 村
上加茂村
下加茂村
秀天村
玉井村
田井村
玉野村
日比村
山田村
鉾立村
胸上村
味野村
赤崎村
下津井村
長浜村
小田村
本荘村
東興除村
西興除村
藤戸村
福田村
福田新田村
呼松村
粒江村
都宇(つう)郡
早島村
妹尾村
箕島村
撫川村
大福村
山田村
庄 村
加茂村
江島村
豊洲村
中庄村
窪屋(くぼや)郡
倉敷村
大市村
葦高村
万寿村
中洲村
帯江村
菅生村
M39.4.1 合体
灘崎村
郷内村
琴浦村
M39.4.1 編入
M40.4.1 合体
T4.11.1 町制
琴浦町
M36.4. 合体
荘内村
八浜村
M31.1.1 改称
M34.2.6 町制
八浜町
M36.4.
M39.4.1
宇野村
T8.1.1 町制
宇野町
日比町
山田村
鉾立村
胸上村
味野町
赤崎村
下津井町
小田村
本荘村
興除村
藤戸町
福田村
粒江村
早島町
妹尾町
箕島村
撫川村
大福村
山田村
庄 村
加茂村
茶屋町
豊洲村
中庄村
倉敷町
大市村
葦高村
万寿村
中洲村
帯江村
菅生村
M29.2.26 町制
M38.4.1 合体
M37.4.1 合体
M37.6.1 町制
M35.4.1 合体
M24.6.16 町制
M34.4.1 合体
S24.4.1 町制
灘崎町
S34.3.1 編入
S29.2.1 編入
S15.8.3 合体市制
玉野市
S28.7.1 編入
S29.4.1 編入
S30.2.1 編入
S49.3.20
S29.3.1 合体町制
東児町
S16.2.11
S10.1.1 町制
赤崎町
S3.11.1 町制改称
児島町
S23.4.1 合体市制
児島市
S31.4.1 合体
S46.5.1 岡山市
S22.12.9 町制
福田町
S42.2.1 倉敷市
S12.5.5 合体
吉備町
S23.4.1
S27.4.1
S2.4.1 合体
S3.4.1 市制
倉敷市
S5.8.1
S19.1.1
S15.12.1 町制
中洲町
S25.9.1
S26.3.28
S28.1.1
S28.6.1
S29.12.1
S42.2.1
S46.3.8
S47.5.1
H17.8.1

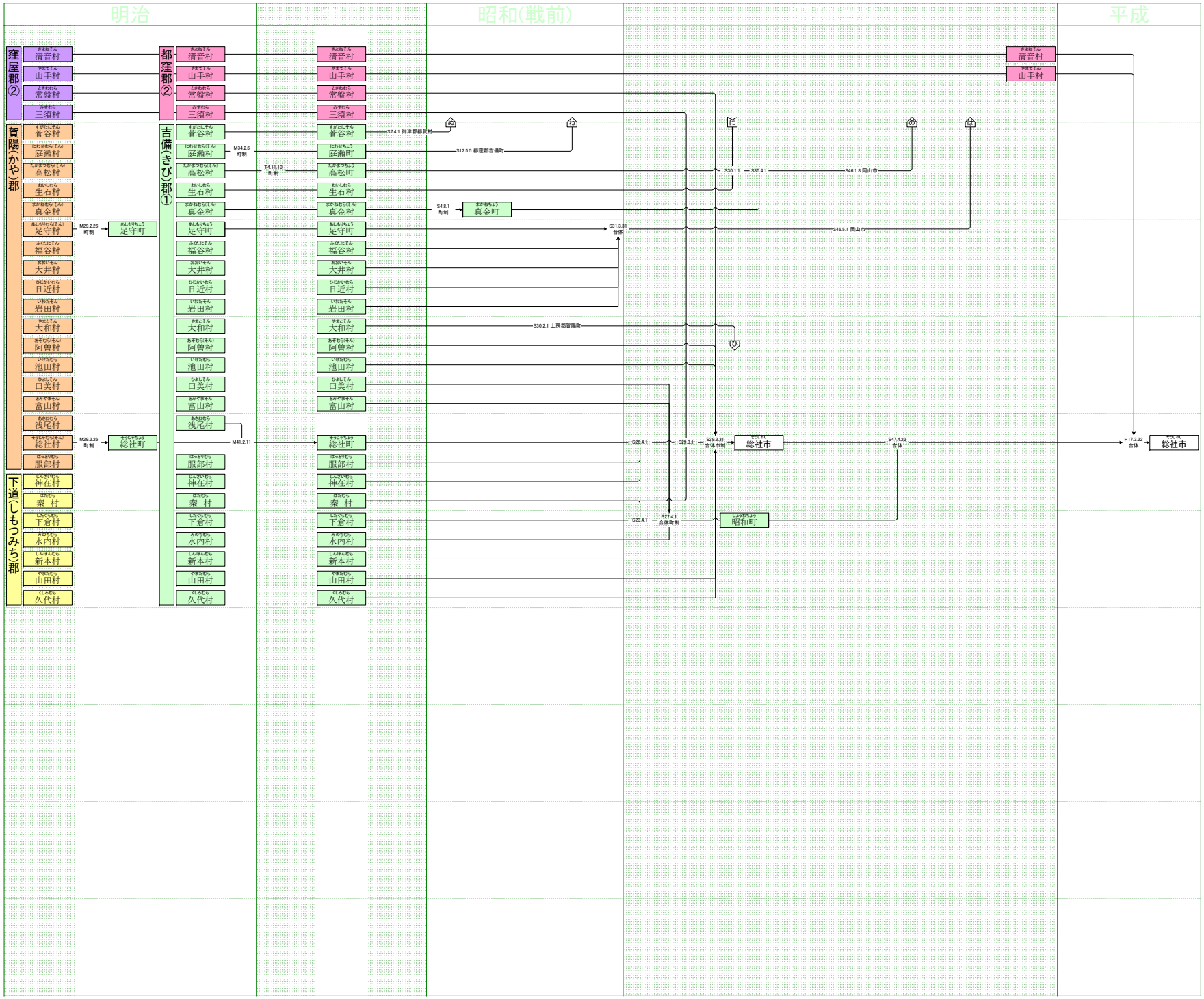
明治
昭和(戦前)
平成
窪屋郡②
賀陽(かや)郡
下道(しもつみち)郡
都窪郡②
吉備(きび)郡①
清音村
山手村
常盤村
三須村
菅谷村
庭瀬村
高松村
生石村
真金村
足守村
福谷村
大井村
日近村
岩田村
大和村
阿曽村
池田村
日美村
富山村
浅尾村
総社村
服部村
神在村
秦 村
下倉村
水内村
新本村
山田村
久代村
足守町
総社町
庭瀬町
高松町
真金町
総社市
昭和町
M29.2.26 町制
M34.2.6 町制
T4.11.10 町制
M41.2.11
S7.4.1 御津郡都賀村
S12.5.5 都窪郡吉備町
S4.8.1 町制
S31.3.31 合体
S30.2.1 上房郡賀陽町
S26.4.1
S29.3.1
S29.3.31 合体市制
S23.4.1
S27.4.1 合体市制
S30.1.1
S35.4.1
S46.1.8 岡山市
S46.5.1 岡山市
S47.4.22 合体
H17.3.22 合体

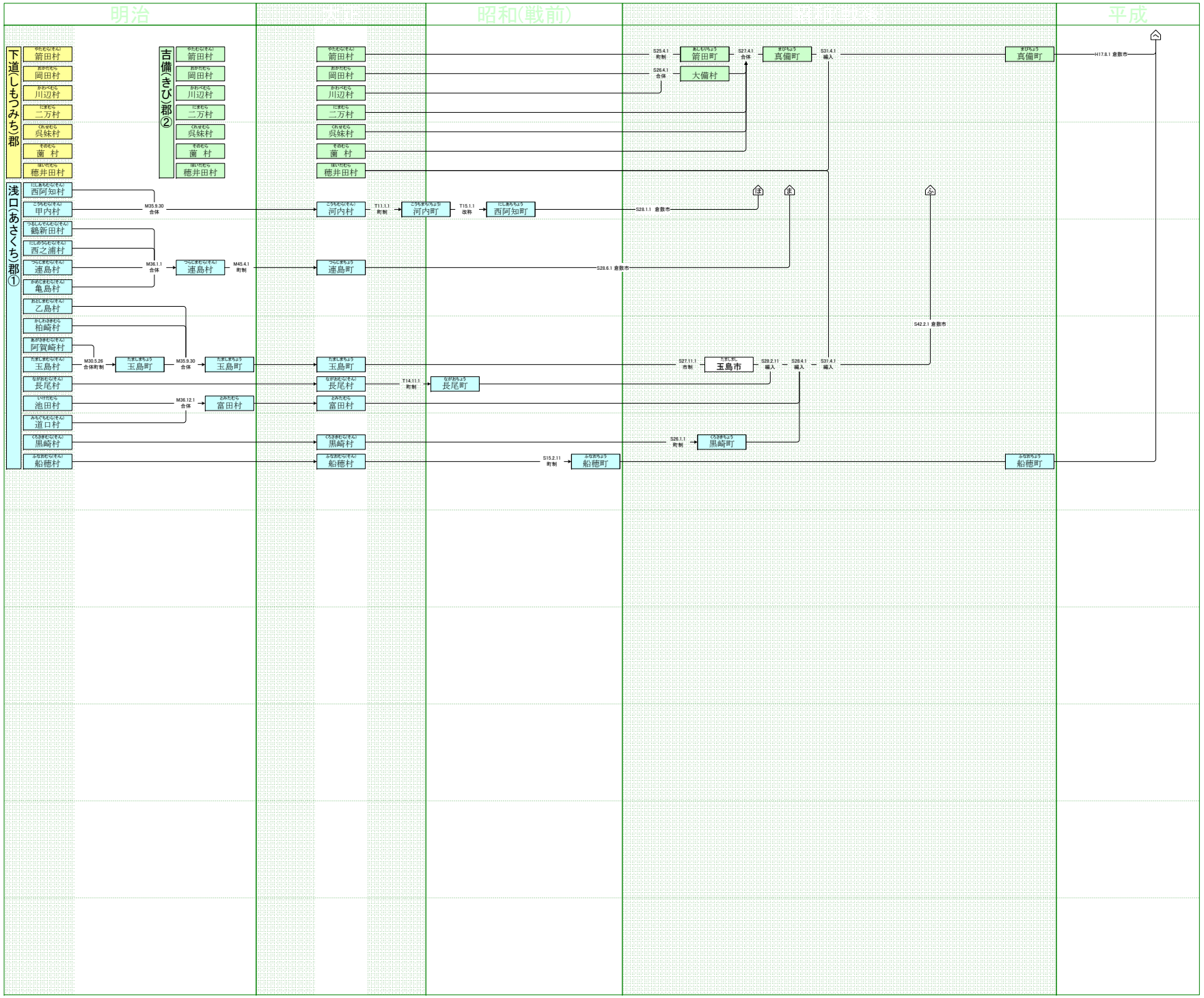
明治
昭和(戦前)
平成
下道(しもつみち)郡
やたむらそん 箭田村
おかだむら 岡田村
かわべむら 川辺村
にまむら 二万村
くれずむら 呉妹村
そのむら 薗 村
ほいだむら 穂井田村
吉備(きび)郡②
やたむらそん 箭田村
おかだむら 岡田村
かわべむら 川辺村
にまむら 二万村
くれずむら 呉妹村
そのむら 薗 村
ほいだむら 穂井田村
浅口(あさくち)郡①
にしあちむらそん 西阿知村
こうちむらそん 甲内村
つるしんでんむらそん 鶴新田村
にしのうらむらそん 西之浦村
つらじまむらそん 連島村
かめじまむらそん 亀島村
おおじまむらそん 乙島村
かしわきむら 柏崎村
あがさきむらそん 阿賀崎村
たまじまむらそん 玉島村
ながのむらそん 長尾村
いけだむら 池田村
みちぐちむらそん 道口村
くろさきむらそん 黒崎村
ふなおむらそん 船穂村
M35.9.30 合体
M36.1.1 合体
つらじまむらそん 連島村
M45.4.1 町制
M30.5.26 合体町制
たまじまちょう 玉島町
M35.9.30 合体
たまじまちょう 玉島町
M36.12.1 合体
とみたむら 富田村
やたむらそん 箭田村
おかだむら 岡田村
かわべむら 川辺村
にまむら 二万村
くれずむら 呉妹村
そのむら 薗 村
ほいだむら 穂井田村
こうちむらそん 河内村
T11.1.1 町制
こうちまちちょう 河内町
T15.1.1 改称
にしあちちょう 西阿知町
つらじまちょう 連島町
たまじまちょう 玉島町
ながのむらそん 長尾村
T14.11.1 町制
ながおちょう 長尾町
とみたむら 富田村
くろさきむらそん 黒崎村
ふなおむらそん 船穂村
S15.2.11 町制
ふなおちょう 船穂町
S25.4.1 町制
あしもりちょう 箭田町
S26.4.1 合体
大備村
S27.4.1 合体
まびちょう 真備町
S31.4.1 編入
まびちょう 真備町
H17.8.1 倉敷市
S28.1.1 倉敷市
S28.6.1 倉敷市
S42.2.1 倉敷市
S27.11.1 市制
たまじまし 玉島市
S29.2.11 編入
S28.4.1 編入
S31.4.1 編入
S26.1.1 町制
くろさきちょう 黒崎町
ふなおちょう 船穂町

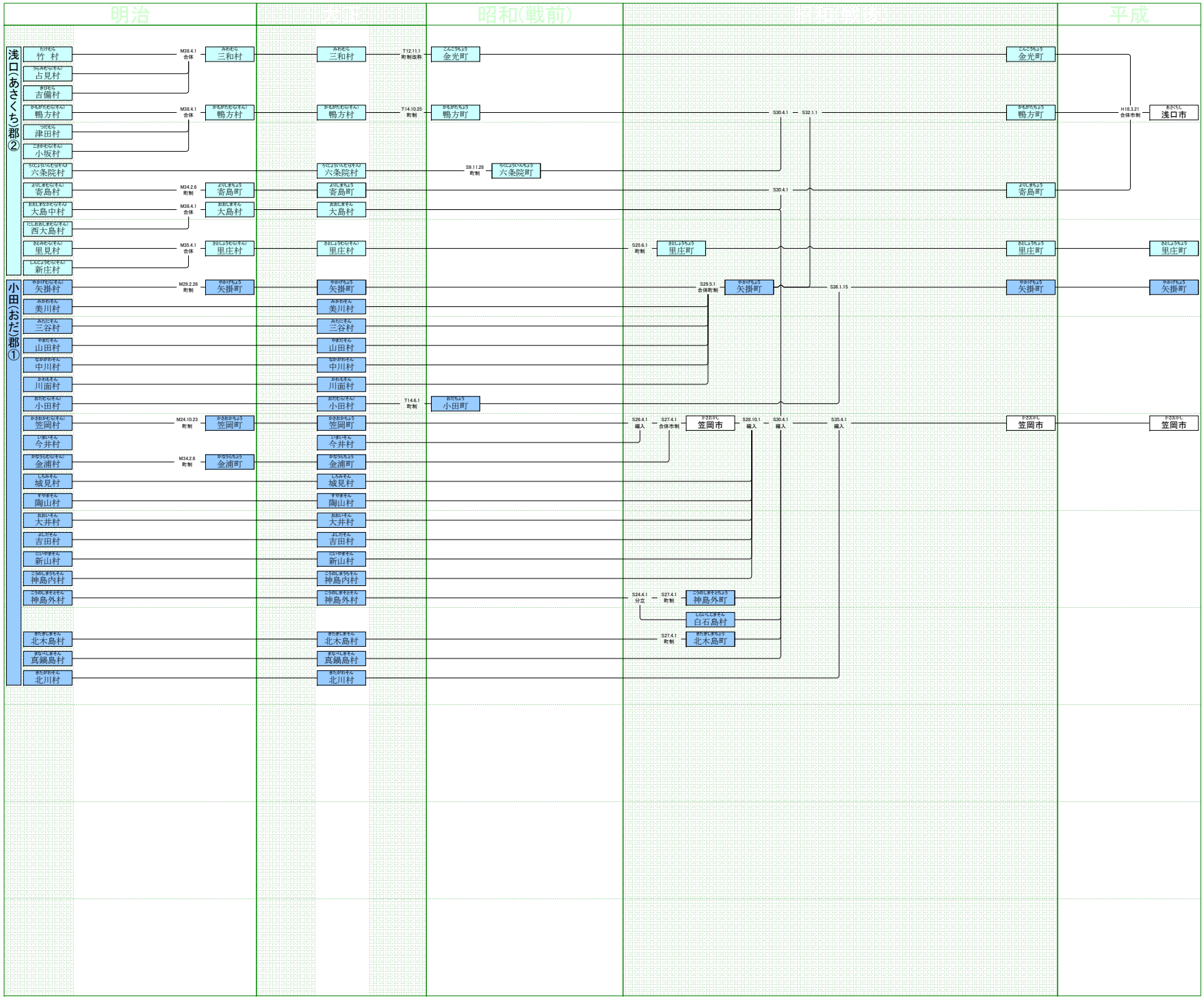
明治
昭和(戦前)
平成
浅口(あさくち)郡②
小田(おだ)郡①
竹村
占見村
吉備村
鴨方村
津田村
小坂村
六条院村
寄島村
大島中村
西大島村
里見村
新庄村
矢掛村
美川村
三谷村
山田村
中川村
川面村
小田村
笠岡村
今井村
金浦村
城見村
陶山村
大井村
吉田村
新山村
神島内村
神島外村
北木島村
真鍋島村
北川村
M38.4.1 合体
三和村
M38.4.1 合体
鴨方村
M34.2.6 町制
寄島町
M38.4.1 合体
大島村
M35.4.1 合体
里庄村
M29.2.26 町制
矢掛町
M24.10.23 町制
笠岡町
M34.2.6 町制
金浦町
三和村
鴨方村
六条院村
寄島村
大島村
里庄村
矢掛町
美川村
三谷村
山田村
中川村
川面村
小田村
笠岡村
今井村
金浦村
城見村
陶山村
大井村
吉田村
新山村
神島内村
神島外村
北木島村
真鍋島村
北川村
T12.11.1 町制改称
金光町
T14.10.25 町制
鴨方町
S9.11.28 町制
六条院町
寄島町
大島村
S25.6.1 町制
里庄町
S29.3.1 合併町制
矢掛町
T14.6.1 町制
小田町
S26.4.1 編入
S27.4.1 合体市制
笠岡市
S26.10.1 編入
S24.4.1 分立
S27.4.1 町制
神島外町
白石島村
S27.4.1 町制
北木島町
S30.4.1
S32.1.1
S30.4.1
S30.4.1 編入
S35.1.15
S35.4.1 編入
金光町
鴨方町
寄島町
里庄町
矢掛町
笠岡市
H18.3.21 合体市制
浅口市
里庄町
矢掛町
笠岡市

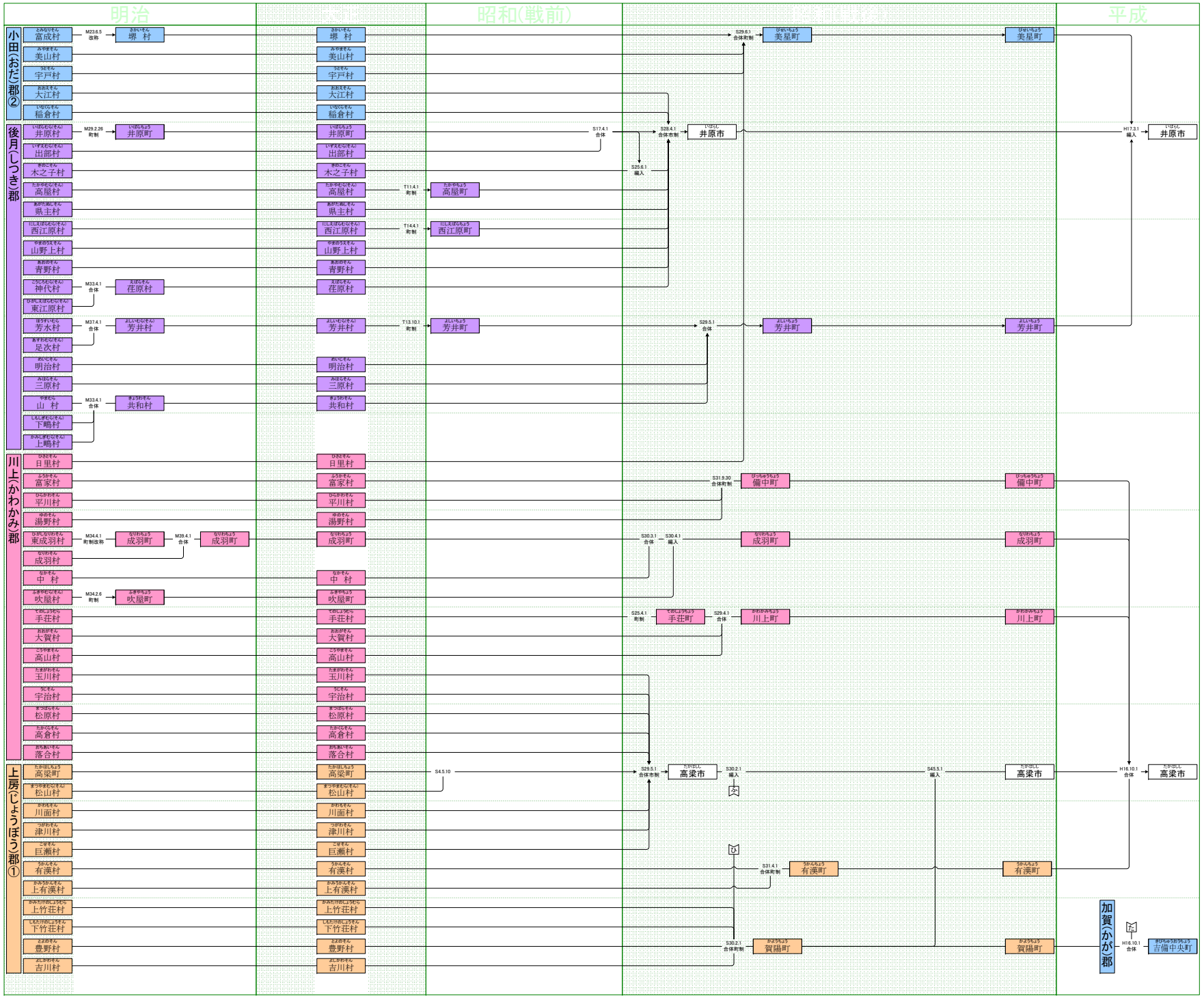
明治
昭和(戦前)
平成
小田(おだ)郡②
後月(しつき)郡
川上(かわかみ)郡
上房(じょうぼう)郡①
富成村
美山村
宇戸村
大江村
稲倉村
井原村
出部村
木之子村
高屋村
県主村
西江原村
山野上村
青野村
神代村
東江原村
芳水村
足次村
明治村
三原村
山 村
下鴨村
上鴨村
日里村
富家村
平川村
湯野村
東成羽村
成羽村
中 村
吹屋村
手荘村
大賀村
高山村
玉川村
宇治村
松原村
高倉村
落合村
高梁町
松山村
川面村
津川村
巨瀬村
有漢村
上有漢村
上竹荘村
下竹荘村
豊野村
吉川村
M23.6.5 改称
堺 村
M29.2.26 町制
井原町
M33.4.1 合体
荏原村
M37.4.1 合体
芳井村
M33.4.1 合体
共和村
M34.4.1 町制改称
成羽町
M39.4.1 合体
成羽町
M34.2.6 町制
吹屋町
S17.4.1 合体
T11.4.1 町制
高屋町
T14.4.1 町制
西江原町
T.13.10.1 町制
芳井町
S4.5.10
S29.6.1 合体町制
美星町
S29.4.1 合体市制
井原市
S26.6.1 編入
S29.5.1 合体
S31.9.30 合体町制
備中町
S30.3.1 合体
S30.4.1 編入
S25.4.1 町制
手荘町
S29.4.1 合体
川上町
S29.5.1 合体市制
高梁市
S30.2.1 編入
S45.5.1 編入
S31.4.1 合体町制
有漢町
S30.2.1 合体町制
賀陽町
H17.3.1 編入
H16.10.1 合体
吉備中央町
加賀(かが)郡

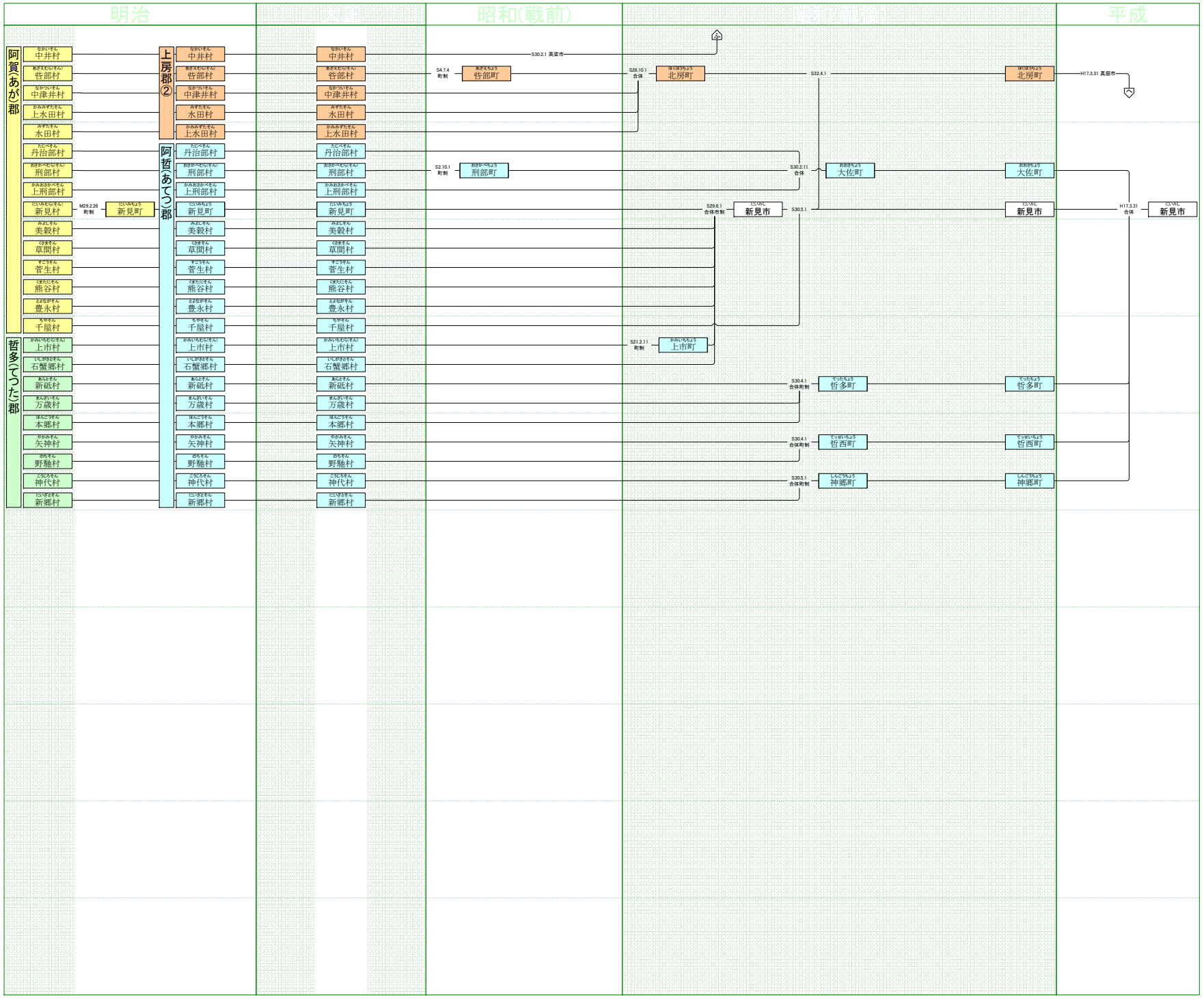
明治
昭和(戦前)
平成
阿賀(あが)郡
哲多(てつた)郡
上房郡②
阿哲(あてつ)郡
なかいそん 中井村
あさえむらそん 笹部村
なかついそん 中津井村
かみみずたそん 上水田村
みずたそん 水田村
たじべそん 丹治部村
おおがべむらそん 刑部村
かみおおがべそん 上刑部村
にいみむらそん 新見村
M29.2.26 町制
にいみちょう 新見町
みよしそん 美穀村
くさまそん 草間村
すごうそん 菅生村
くまたにそん 熊谷村
とよながそん 豊永村
ちやそん 千屋村
かみいちむらそん 上市村
いしがさとそん 石蟹郷村
あらとそん 新砥村
まんさいそん 万歳村
ほんごうそん 本郷村
やかみそん 矢神村
のもそん 野馳村
こうじろそん 神代村
にいさとそん 新郷村
なかいそん 中井村
あさえむらそん 笹部村
なかついそん 中津井村
みずたそん 水田村
かみみずたそん 上水田村
たじべそん 丹治部村
おおがべむらそん 刑部村
かみおおがべそん 上刑部村
にいみちょう 新見町
みよしそん 美穀村
くさまそん 草間村
すごうそん 菅生村
くまたにそん 熊谷村
とよながそん 豊永村
ちやそん 千屋村
かみいちむらそん 上市村
いしがさとそん 石蟹郷村
あらとそん 新砥村
まんさいそん 万歳村
ほんごうそん 本郷村
やかみそん 矢神村
のもそん 野馳村
こうじろそん 神代村
にいさとそん 新郷村
S30.2.1 高梁市
S4.7.4 町制
あさえちょう 笹部町
S28.10.1 合体
ほくぼうちょう 北房町
S32.4.1
ほくぼうちょう 北房町
H17.3.31 真庭市
S2.10.1 町制
おおがべちょう 刑部町
S30.2.11 合体
おおさちょう 大佐町
おおさちょう 大佐町
S29.6.1 合体市制
にいみし 新見市
S30.5.1
にいみし 新見市
H17.3.31 合体
にいみし 新見市
S21.2.11 町制
かみいちちょう 上市町
S30.4.1 合体町制
てったちょう 哲多町
てったちょう 哲多町
S30.4.1 合体町制
てっせいちょう 哲西町
てっせいちょう 哲西町
S30.5.1 合体町制
しんごうちょう 神郷町
しんごうちょう 神郷町